KALOVÁ JÍMKA
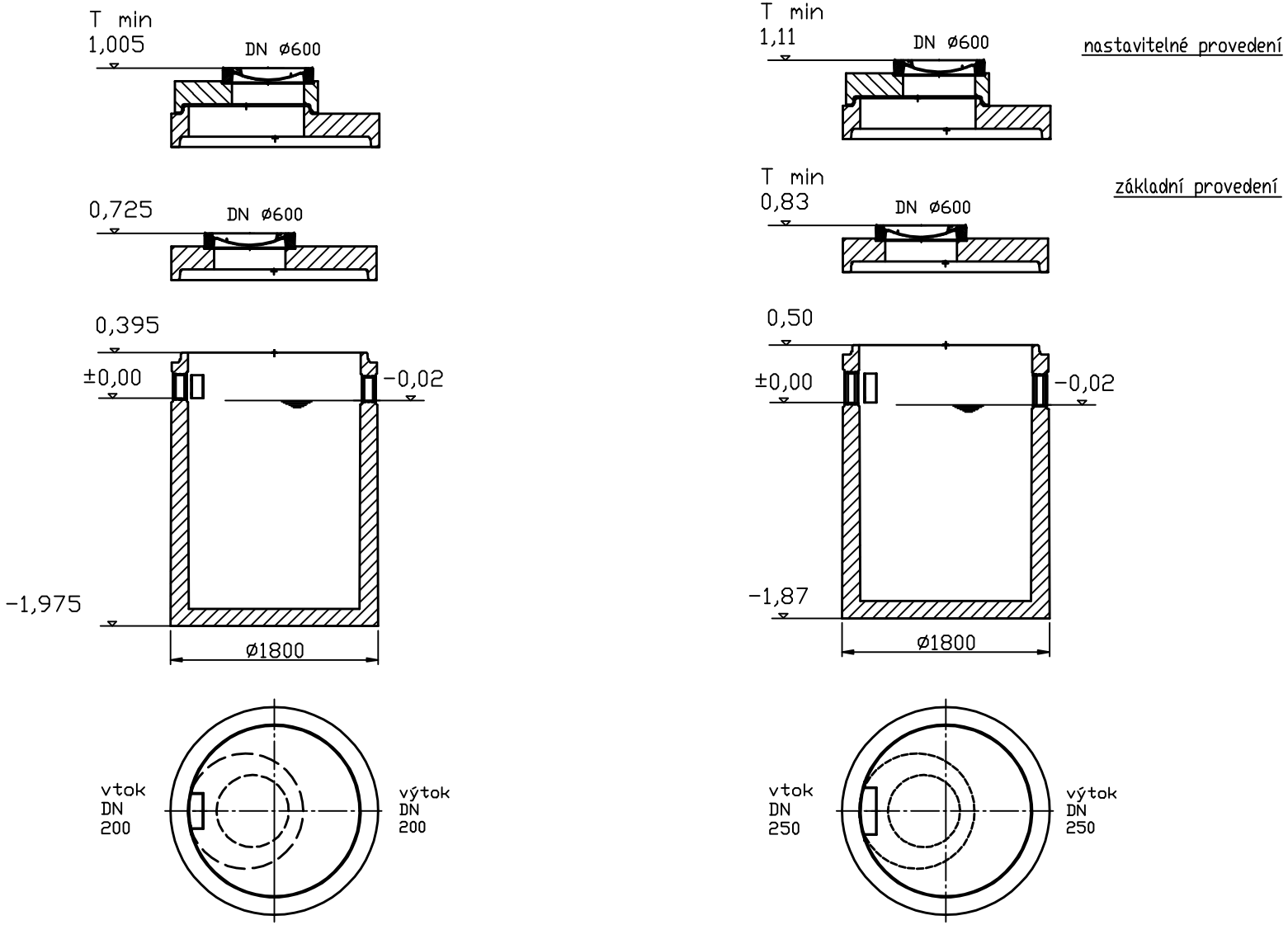
SF 3000 L