ACO LipuMax-G NS 15 ST 3000

Řez

Detail D

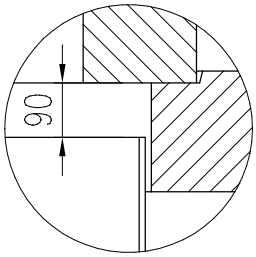

Poklop DN600
D 400, H=125

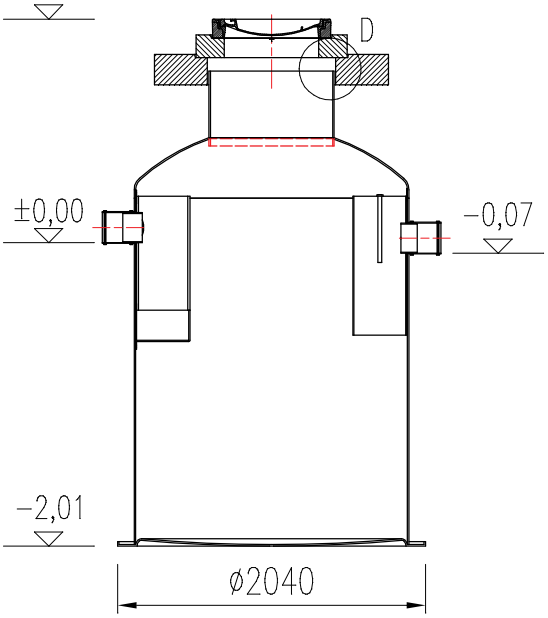

Typ zákrytové desky vč. poklopu

Nastavitelné / základní provedení
Hmotnost: 1 235 kg

Půdorys

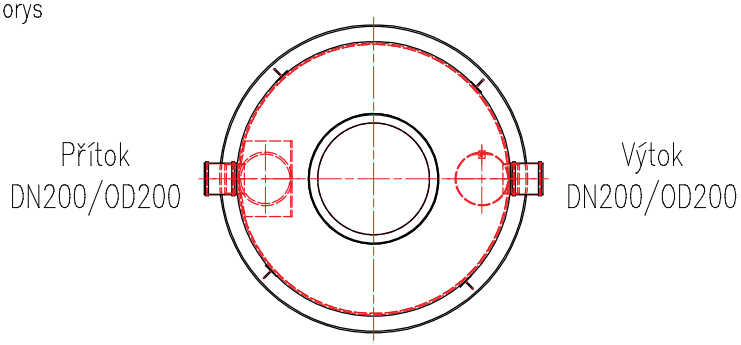

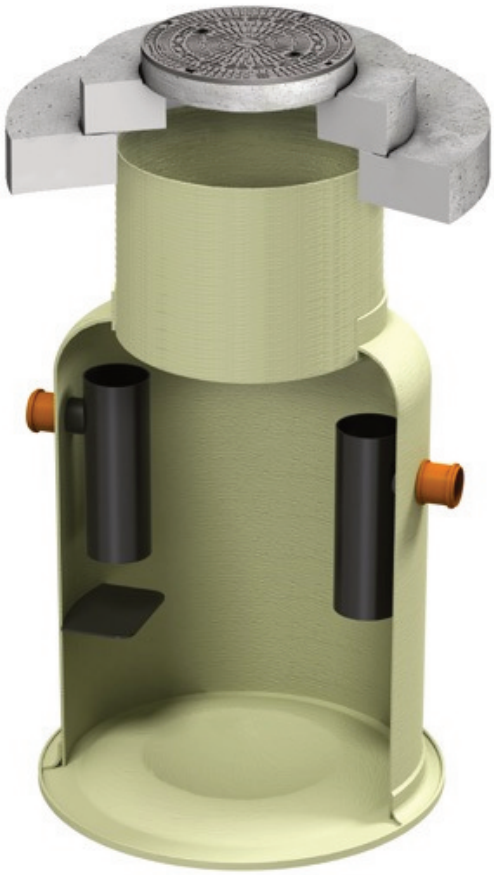

Specifikace základní nádoby

Obj. číslo	Tuk	Celk. objem	Provedení	Hmotnost
418 447	1 120 l	4874 l	GRP	400 kg

ACO Stavební prvky s.r.o.
Pávov 141, 586 01 Jihlava | TEL. 567 121 711 | FAX: 567 121 712 | e-mail: aco@aco.cz | http: www.aco.cz

Odlučovač tuků NS 15 ST 3000

FORMÁT: A4
MĚŘÍTKO: M 1:50